KOHLER

科勒入墙式隐藏水箱施工尺寸指引及注意事项

- ☐ 确认水箱搭配的挂便器型号为：**K-4068***芸越挂墙坐便器，其螺杆间距　W为：**180** mm
- ☐ 按安装尺寸图确定挂便器的安装高度：推荐H1高度402mm
  补充说明：当用户需要自定义的 H1 高度时，请按公式自行计算 H2 高度 ： H2=H1 - 190 mm

单位：mm

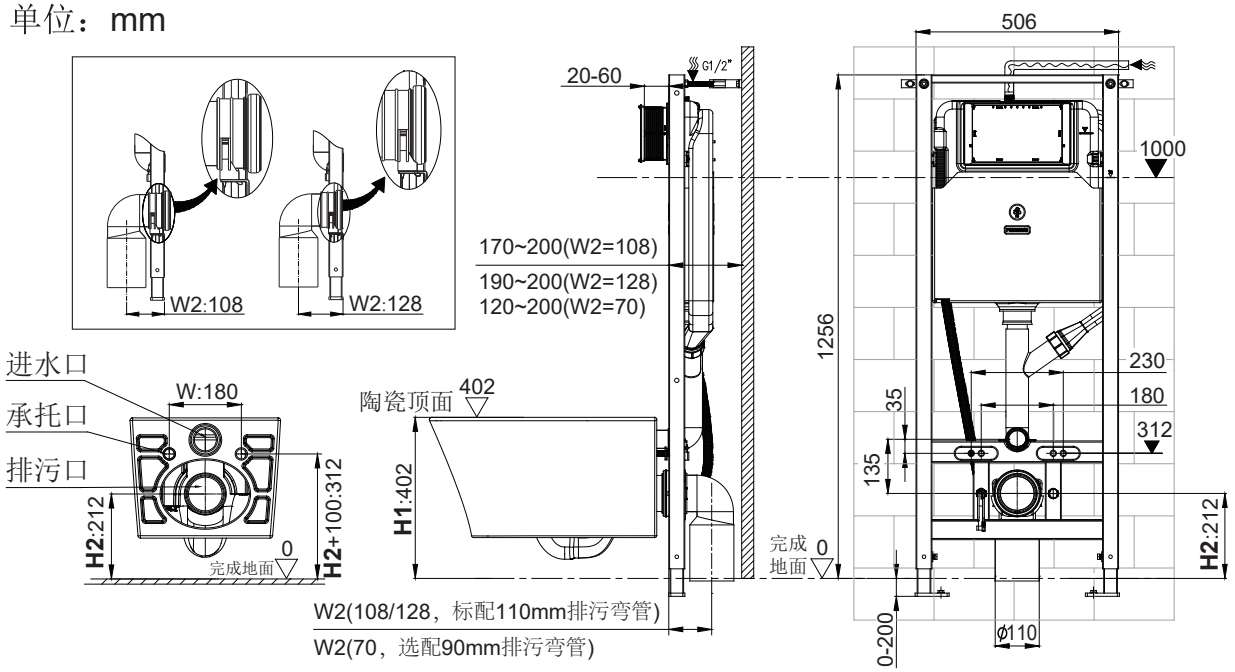

标配配件 适配直径110 PVC预留排水支管	选配配件 适配除PVC材质以外的 直径110预留排水支管
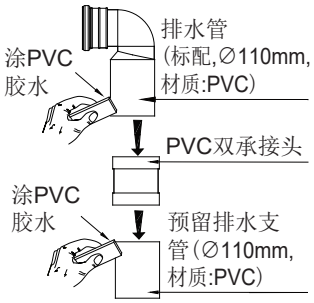 ☐ 排水管规格：∅110mm，材质：PVC **注意：**PVC双承接头、PVC胶水不含在产品出厂配件清单中，须用户自行购买，均为标准件。	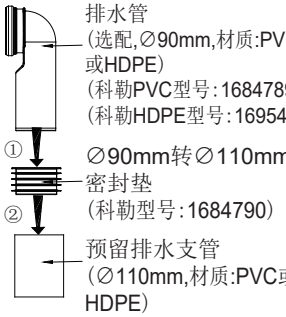 ☐ 排水管规格：∅90mm，材质：PVC或HDPE **注意：**∅90mm的排水管以及∅90mm转∅110mm的密封垫不含在产品出厂配件清单中，须用户自行购买，均为标准件。

- ☐ 确认水箱框架表面至装饰完成面的厚度为 ____ mm，确认符合水箱安装要求范围。挂便器安装区域装饰墙面因需要支撑整个座便器使用时的压力，建议采用强度高的墙体，此区域不建议空挂石材或使用软性装饰材料，否则会引起受力变形或者开裂
- ☐ 请仔细阅读产品附带的安装说明书，并按照说明书要求规范安装
- ☐ 确认水箱框架已经按说明书要求，牢固固定在厚度100mm以上的实心承重墙体上，否则可能有倾倒风险
- ☐ 为了防止水箱表面凝结冷凝水，请不要破坏水箱泡沫保护层
- ☐ 在连接供水前，确认先冲洗供水管道，确保管路中的水干净，管道内无沙石、污垢等
- ☐ 确认水箱安装完成后，使用安装盒、大小堵头对水箱面板检修口、进水管口和排污管口进行保护
- ☐ 为了防止水泥凝固时的热膨胀对水箱或配件造成破坏，请避免使用水泥直接填埋，与水箱直接接触
- ☐ 水箱安装完成后，在装修墙面施工前，请先试水确保管路连接正常不漏水。装修墙面施工时，请对水箱延申至挂便器陶瓷部分的控制线路、水管、气管进行保护，防止因为墙面施工造成损坏

©2026 Kohler Co.